VALTRA
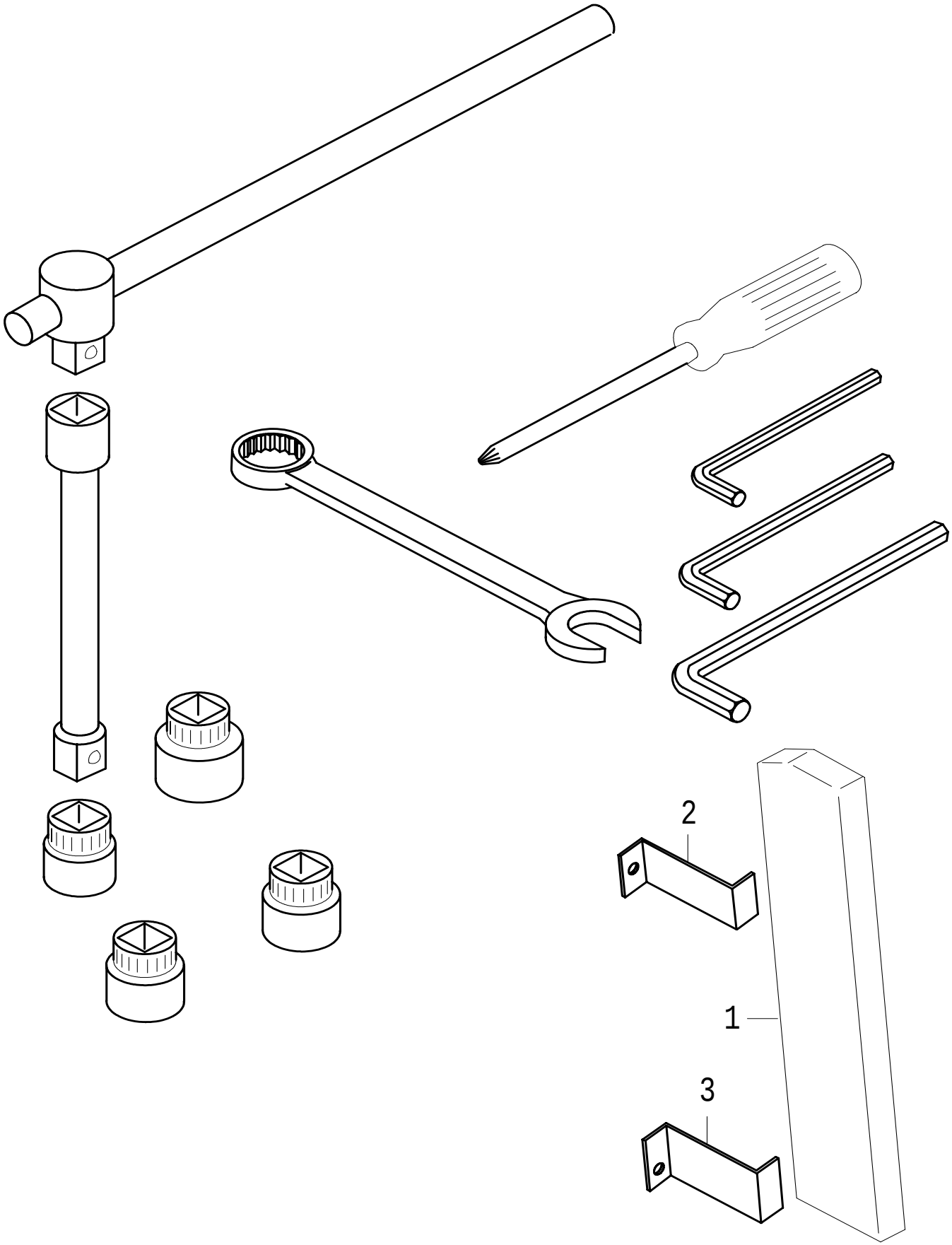
TYÖKALUT JA VAROITUSKOLMIO	VERKTYG OCH VARNINGSTRIANGEL	TOOLS AND WARNING TRIANGLE	WERKZEUGSATZ UND WARNDREIECK	OUTILS ET TRIANGLE DE SECURITE	101-01 1.10.2001 6250Hi, 6350Hi, 6550Hi, 6650Hi, 6750Hi, 6850Hi, 8050Hi, 8150Hi, 8350Hi, 8450Hi, 8550Hi, 8950Hi